Siłownie plenerowe COMES Pylon + Kolarz

Nr katalogowy: **14.00.04.000** (pylon)
14.06.01.000 (kolarz)

Optymalne dla grupy wiekowej: **od 14 lat**

Wysokość swobodnego upadku: **900 mm**

Wyrób spełnia wymagania zawarte w:
PN-EN 16630:2015-06
co potwierdza certyfikat wydany przez jednostkę posiadającą akredytację PCA.

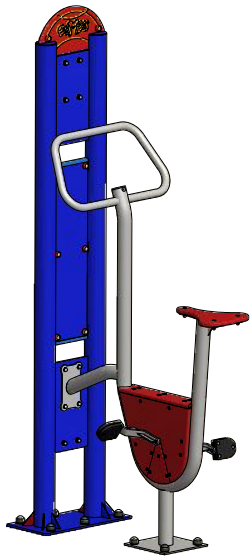

WIDOK 1

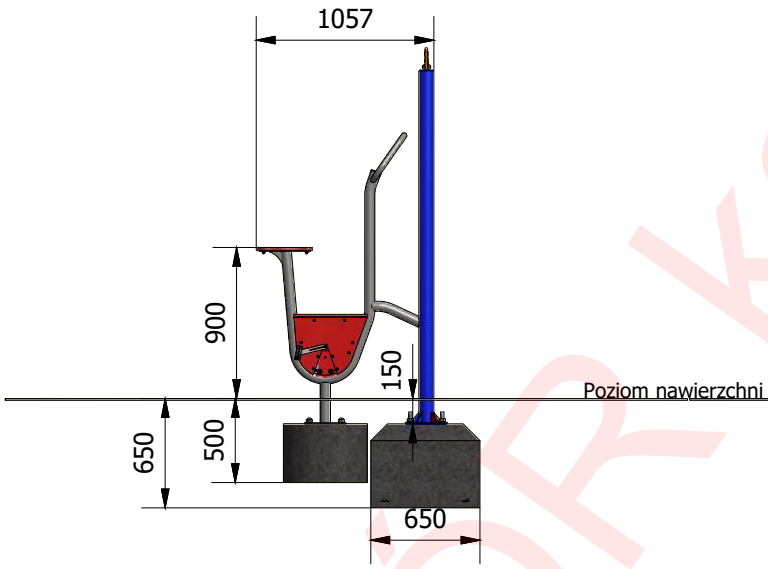

WIDOK 2

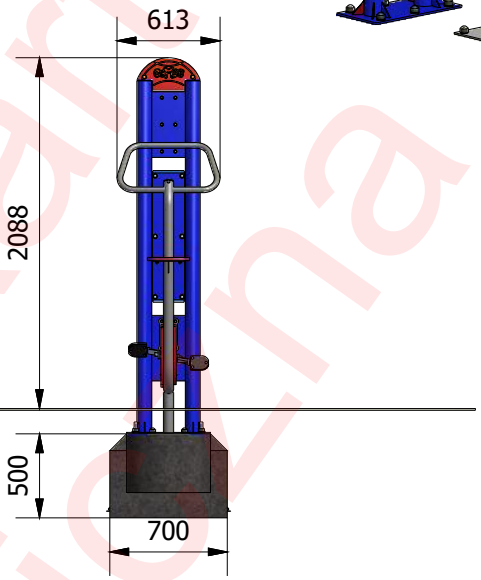

Wymiary	[m]
Dł x Szer	1,06x0,65
Wysokość całkowita	2,1
Strefa bezpieczeństwa	4,06x3,65
Liczba użytkowników	1
Rodzaj prefabrykat	szt.
Wylewka	0,7x0,65x0,5(x1)
Wylewka bet. o wadze ok.130 kg	1

*** pylon z rury o średnicy 89 mm i blachy 10 mm**
*** konstrukcja z rur o średnicy 33 i 60 mm**
*** siedzisko wykonane z tworzywa HDPE**
*** montaż na wylewkach betonowych**
*** możliwość różnych konfiguracji urządzeń**

Zabezpieczenie antykorozyjne elementów stalowych (z wyłączeniem stali nierdzewnej), uzyskiwane jest poprzez przygotowanie powierzchni w procesie piaskownaia lub śrutowania, następnie fosforanowania żelazowego i nałożenia podkładu cynkowego. Malowanie nawierzchniowe wysokiej jakości farbami proszkowymi w wybranych kolorach RAL (wg katalogu, ewentualnie inne kolory), nadaje powierzchni twardość chroniącą przed uszkodzeniami mechanicznymi oraz duże walory estetyczne.
Malowanie standardowe: siwy RAL 7040, granatowy RAL 5002
W przypadku wybrania innych kolorów z palety kolorów RAL, termin przygotowania wyrobu wydłuża się i rosną koszty malowania, co może skutkować wzrostem ceny i czasu oczekiwania na dostawę.

Minimalna wymagana strefa bezpieczeństwa - powierzchnia zderzenia PZ / obwód **13 m2 / 13 mb**

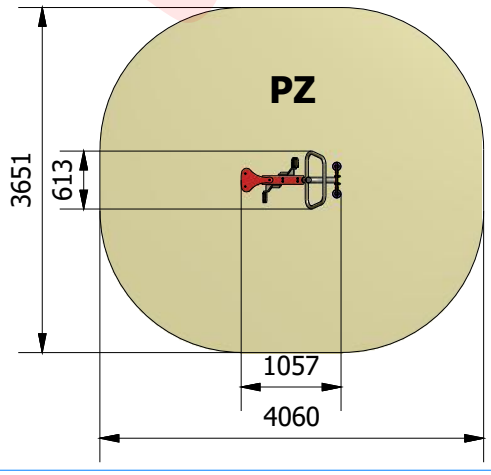

WZÓR karta techniczna

COMES Sokołowscy Sp.J.
26-500 Szydłowiec, ul. Kościuszki 128A
tel. (48) 617 48 17, 617 60 35, fax (48) 617 48 19
www.comes.pl, comes@comes.pl